ԿՏՐՎԱԾՔ 6 - 6
Մ1 : 25

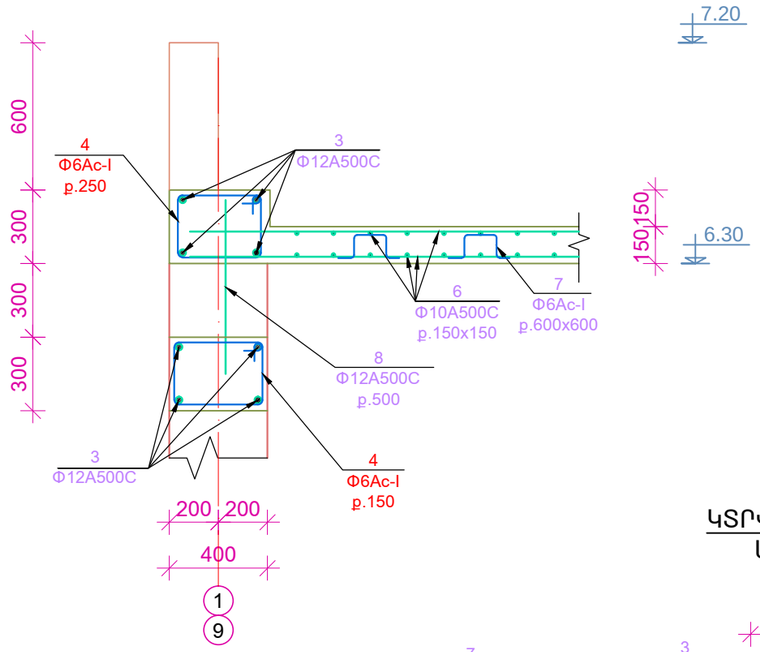

ԿՏՐՎԱԾՔ 7 - 7
Մ1 : 25

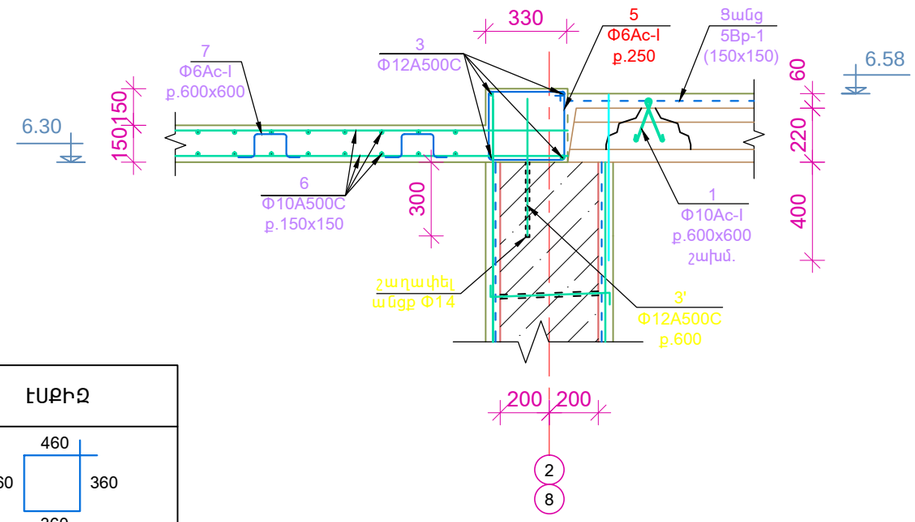

ԴԻՐՔ	ԷՍՔԻԶ
4	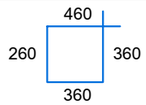
5	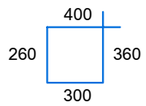
7	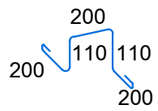

Դիրք "1"

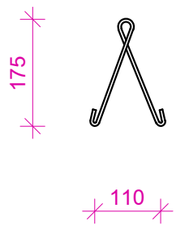

ՄԻԱՁՈՒՅԼ ԵՐԿԱԹԲԵՏՈՆԵ ՏԱՐՐԵՐԻ ՄԱՍՆԱԳԻՐ

ԴԻՐՔ	ՆՇԱՆԱԿՈՒՄ	ԱՆՎԱՆՈՒՄ	ՔԱՆ. ՀԱՏ	ՁԱՆԳՎԱԾ 1 ՏԱՐՐԻ ՀԱՄԱՐ կգ	ԱՄԲՈՂՋ ՁԱՆԳՎԱԾԸ կգ	ԾԱՎԱԼ մ³
		ԾԱԾԿԻ ՍԱԼ ՍԼՄ-1-ի ՈՒԺԵՂԱՑՈՒՄ 3.28 ՆԻՇԻ ՎՐԱ(1հատ)				
1		Φ 10 Ac-I L=560	1420	0.345	490.00	
ՑԱՆՑ		ՑԱՆՑ Φ5Bp-I(150x150), S=500.0 մ²	-	2.16	1080.00	
		Խոռոչի բացում ծածկի մեջ 60x60	1420			
		Մանրախիճ բետոն B20 ԴԱՍԻ				31.00 մ³
		ԾԱԾԿԻ ՍԱԼ 6.58 ՆԻՇԻ ՎՐԱ				
		ԾԱԾԿԻ ՍԱԼ ՍԼՄ-2-ի ՈՒԺԵՂԱՑՈՒՄ 6.58 ՆԻՇԻ ՎՐԱ(1հատ)				
1		Φ 10 Ac-I L=560	1200	0.345	414.00	
ՑԱՆՑ		ՑԱՆՑ Φ5Bp-I(150x150), S=430.0 մ²	-	2.16	930.00	
		Խոռոչի բացում ծածկի մեջ 60x60	1200			
		Մանրախիճ բետոն B20 ԴԱՍԻ				31.00 մ³
		ՀԱԿԱՍԵԼՍՄԻԿ ԳՈՏԻ ՀԳՄ-1 (2հատ)				
3		Φ12A500C ΣL=130.0 գծ.մ	-	0.888	115.50	
4		Φ6Ac-I L=1440	75	0.32	24.00	
5		Φ6Ac-I L=1320	51	0.30	15.30	
3'		Φ12A500C L=600	10	0.534	5.34	
8		Φ12A500C L=750	24	0.67	16.10	
		Բետոն B20 դասի				3.70 մ³
		ՄԻԱՁՈՒՅԼ ԲԱՐԱՎՈՐ ԲՄ-1 (2հատ)				
3		Φ12A500C ΣL=51.00 գծ.մ	-	0.888	45.50	
4		Φ6Ac-I L=1440	81	0.32	26.00	
		Բետոն B20 դասի				1.50 մ³
		ՄԻԱՁՈՒՅԼ ՍԱԼ ՍԼՄ-3 (2հատ)				
6		Φ10A500C ΣL=1100.0 գծ.մ	-	0.617	678.70	
7		Φ6Ac-I L=820	93	0.18	17.00	
		Բետոն B20 դասի				5.20 մ³

ԳԼԽ. ճԱՐՏ.	Ա.ՅՈՎՀԱՆՆԻՍՅԱՆ			ԿՈՏԱՅՔԻ ՄԱՐԶԻ ԱԲՈՎՅԱՆԻ ԹԻՎ 3 ՄԱՆԿԱՊԱՐՏԵԶԻ ՎԵՐԱԿԱՌՈՒՑՄԱՆ ՆԱԽԱԳԾԱՅԻՆ ԱՇԽԱՏԱՆՔՆԵՐԻ ԻՐԱԿԱՆՑՈՒՄ	TPD - 19 (TKQ - 08)		ԿԵ
Ն.Գ.ճ.	Լ.ԱՂԱՋԱՆՅԱՆ				ՓՈՒԼ	ԹԵՐԹ	ԹԵՐԹԵՐ
ԲԱԺՆԻ ՊԵՏ	Լ.ԱՂԱՋԱՆՅԱՆ				Ա	32	57
ԳԼԽ.ՄԱՍՆ.	Կ.ԳՐԻԳՈՐՅԱՆ			ԾԱԾԿԻ ՏԱՐՐԵՐԻ ԿՏՐՎԱԾՔՆԵՐ, ՄԱՍՆԱԳԻՐ			
ՆԱԽԱԳԾԵՑ.	Ա.ՊԱՊՈՅԱՆ						